Mode d'emploi

Yealink SIP-T58W

proximus

Contenu de la boîte

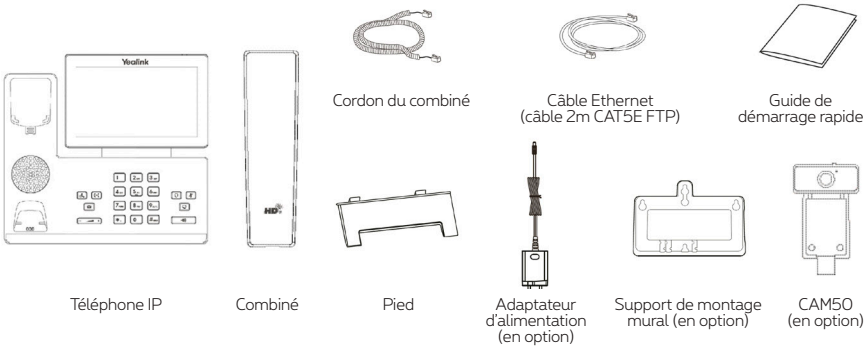

Nous vous recommandons d'utiliser les accessoires fournis et approuvés par Yealink. L'utilisation d'accessoires tiers non approuvés peut engendrer une diminution de la performance des produits.

Fixer le socle du téléphone

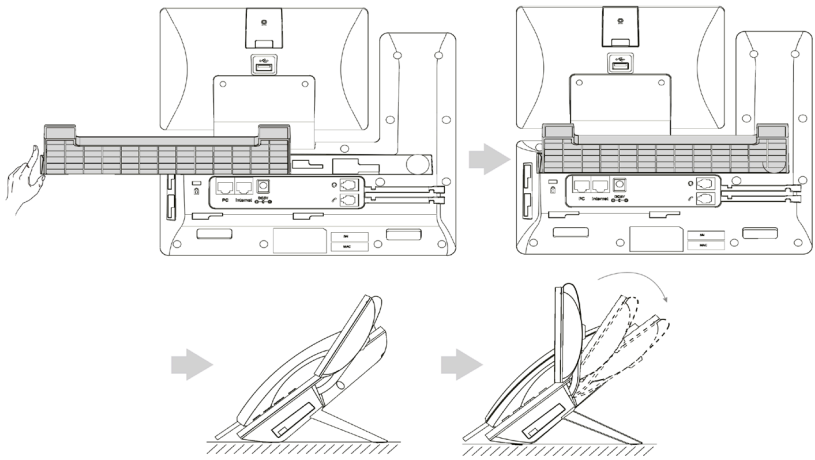

Solution de montage sur une table

Vous pouvez également installer le téléphone au mur. Pour plus d'informations concernant la façon de fixer le support de montage mural, veuillez vous référer au Guide d'installation rapide Yealink de montage mural des téléphones IP SIP-T4X .

Insérez la caméra

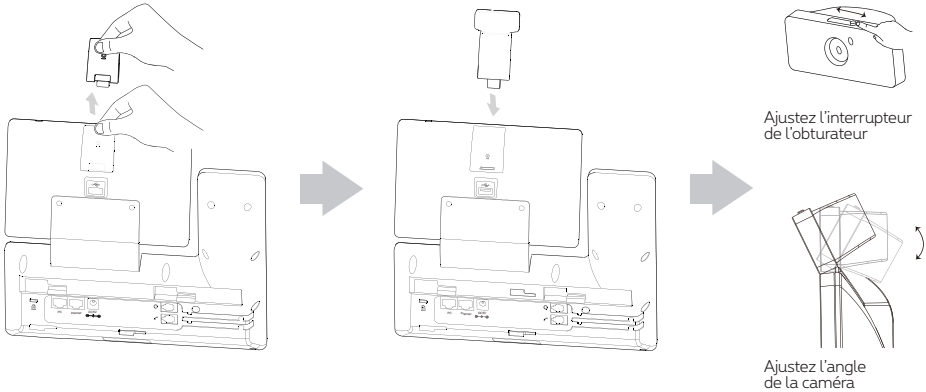

Connecter les câbles

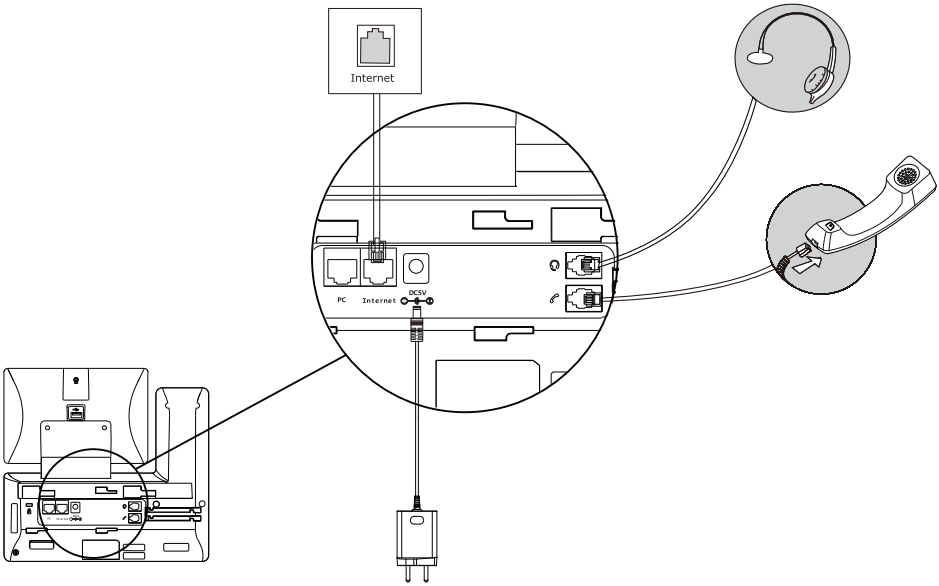

Remarque : Le IP téléphone doit seulement être utilisé avec l'alimentation Yealink (5V/2A) d'origine. L'utilisation d'un adaptateur secteur tiers peut endommager le téléphone.

Description des composants

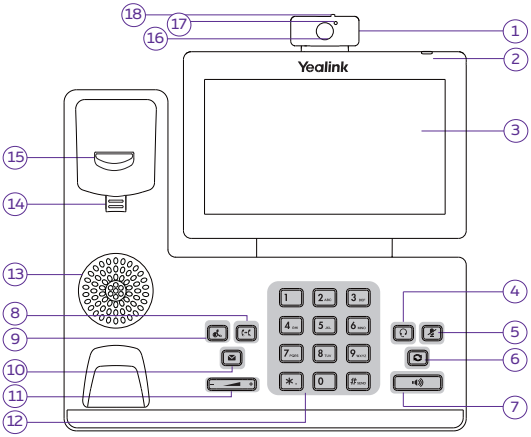

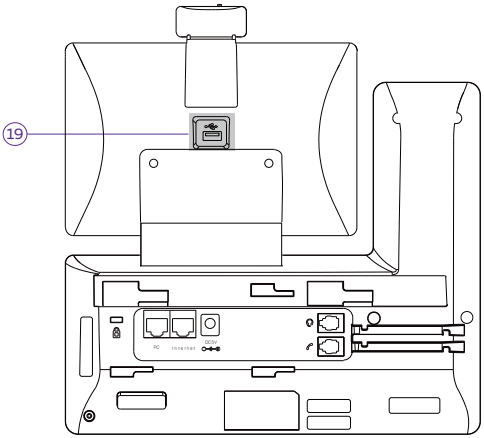

1. Caméra
2. Indicateur d'alimentation LED
3. Écran tactile
4. Touche CASQUE
5. Touche MUTE
6. Touche de RECOMPOSITION
7. Touche du haut-parleur
8. Touche de TRANSFER
9. Touche HOLD
10. Touche MESSAGE
11. Touche volume
12. Clavier
13. Haut-parleur
14. Languette du crochet commutateur
15. Crochet commutateur
16. Lentille caméra
17. Témoin lumineux LED caméra
18. Interrupteur obturateur
19. USB 2.0

Statut des icônes sur l'écran tactile

(Vert) Enregistré

(Gris) Échec de l'enregistrement

(Vert clignotant) Enregistrement en cours

Utiliser votre téléphone

Icônes d'état sur l'écran tactile.

Icônes	Indique que...
	la caméra n'est pas détectée.
(blanc)	le wi-fi est activé
(vert)	le téléphone est connecté à un réseau sans fil.
	le réseau filaire est indisponible.
(blanc)	le Bluetooth est activée.
(vert)	le casque Bluetooth a été couplé avec succès.
(vert)	le téléphone mobile Bluetooth a été couplé avec succès.
	le téléphone est verrouillé.
	l'option « Transfert » est activée.
	l'option « Ne pas déranger » est activée.
	l'option « Réponse automatique » est activée.
	vous avez des appels manqués.
	vous avez des messages vocaux non écoutés.
	l'option«Silencieux» est activée.
	un lecteur flash USB a été détecté.

Utilisation de l'écran tactile

Par défaut, le téléphone IP prend en charge trois écrans de veille. L'écran d'accueil s'affiche comme illustré ci-dessous :

Pour parcourir l'écran tactile :

- Balayez l'écran vers la gauche ou la droite pour basculer entre les différents écrans de veille.
- Appuyez sur ◁ pour revenir à l'écran précédent.
- Appuyez sur ◯ pour revenir à l'écran de veille.
- Appuyez sur □ pour voir et gérer les applications récemment utilisées.

Pour changer le fond d'écran :

1. Appuyez longuement sur l'espace vide de l'écran de veille.
2. Appuyez sur **FOND D'ÉCRAN**.
3. Choisissez l'image souhaitée.
4. Appuyez sur **Définir comme fond d'écran**.

Pour ajouter un widget sur l'écran de veille :

1. Appuyez longuement sur l'espace vide de l'écran de veille.
2. Appuyez sur **WIDGETS**.
3. Déplacez le widget souhaité vers le haut/bas/gauche/droite jusqu'à l'emplacement de destination sur l'écran de veille.

Centre de contrôle et centre de notification

Balayez l'écran de haut en bas pour entrer dans le centre de contrôle et le centre de notification.

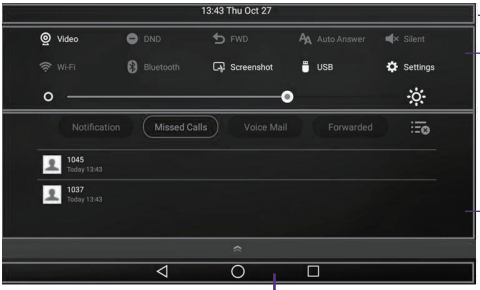

1 Affiche l'heure et la date du téléphone

2 **Centre de contrôle**
- Pour activer/désactiver les fonctions courantes rapidement, prendre une capture d'écran ou ouvrir l'écran Réglages,touchez les icônes correspondantes.
- Pour régler la luminosité de l'écran, faites glisser le curseur.

3 **Centre de notification**
Le centre de notification affiche la liste des notifications, des appels manqués, des messages vocaux et des appels renvoyés.
- Pour supprimer toutes les notifications, appuyez sur.
- Pour supprimer une notification particulière, balayez l'écran vers la gauche ou la droite.
- Pour voir les détails, appuyez sur le message de notification souhaité.

4 Touches Android.

Balayez l'écran de bas en haut pour masquer cet écran.

Introduction et mise à jour des données

Pour utiliser le clavier virtuel :

1. Touchez la zone de saisie et l'écran virtuel s'affichera sur l'écran tactile :

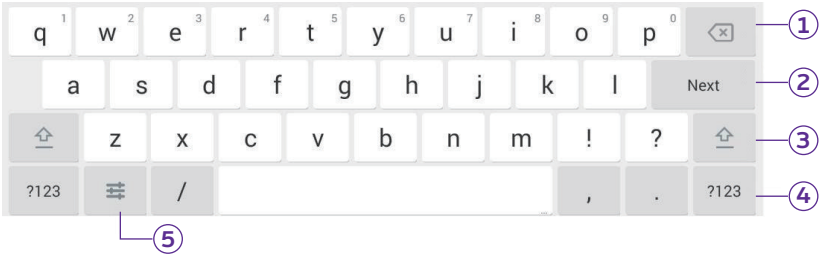

1 Appuyez pour revenir en arrière.

2 Touche de fonction adaptée au contexte.
- Appuyez sur **Suiv.** pour passer au champ suivant.
- Appuyez sur **OK** pour confirmer les réglages.
- Appuyez sur **Envoi** pour composer le numéro.
- Appuyez sur **Accès** pour ouvrir la page web.

3 Appuyez pour basculer en mode de saisie de majuscules.

4 Appuyez pour basculer en mode de saisie de chiffres et de symboles.

5 Appuyez pour accéder aux options de saisie, configurer la langue de saisie ou les réglages du clavier Android (AOSP).

2. Lorsque vous avez terminé la saisie, appuyez sur ﹀ pour masquer le clavier virtuel.

Pour utiliser le clavier : Saisissez ou entrez un numéro.

Pour choisir une option de champ : Appuyez sur le nom du champ, appuyez sur l'option souhaitée dans la boîte de dialogue contextuelle.

Fonctions d'appel de base

• Passer un appel vidéo/audio

Utiliser le combiné :

1. Décrochez le combiné.
2. Saisissez le numéro, puis appuyez sur **Envoi**.

Utiliser le haut-parleur :

1. Le combiné étant raccroché, appuyez sur [🔊]
2. Saisissez le numéro, puis appuyez sur **Envoi**.

Utiliser le casque :

1. Le casque étant branché, appuyez sur [🎧] pour activer le mode casque.
2. Saisissez le numéro, puis appuyez sur **Envoi**.

• Répondre à un appel vidéo/audio

Utiliser le combiné : Décrochez le combiné.

Utiliser le haut-parleur : Appuyez sur [🔊].

Utiliser le casque : Appuyez sur [🎧].

• Contrôler la vidéo pendant un appel

Pour changer la vue vidéo :

- Appuyez sur **Plein écran** pour afficher la vidéo en plein écran.
- Appuyez sur ◁ pour revenir en arrière.

Pour allumer/éteindre la vidéo pendant un appel :

Balayer l'écran vers le bas pour faire apparaître l'interface de contrôle, taper sur **vidéo à allumer/éteindre** sur le site.

• Terminer un appel vidéo/audio

Utiliser le combiné : Raccrochez le combiné ou appuyez sur la touche programmable **Fin d'appel**.

Utiliser le haut-parleur : Appuyez sur [🔊] ou sur la touche programmable **Fin d'appel**.

Utiliser le casque : Appuyez sur la touche programmable **Fin d'appel**.

• Recomposer

- Appuyez sur [↻] pour accéder à la liste **Placed** puis appuyez sur l'entrée désirée.
- Appuyez sur [↻] deux fois lorsque le téléphone est inactif pour appeler le dernier numéro composé.

• Mettre un appel en sourdine et rétablir le son

- Appuyez sur [🎤] pour couper le son du microphone pendant un appel.
- Appuyez sur [🎤] à nouveau pour activer le son de l'appel.

• Mise en attente et reprise d'un appel

Mettre un appel en attente :

Appuyez sur [⏸] ou sur la touche programmable **Appel en attente** au cours d'un appel actif.

Pour reprendre l'appel, suivez l'une de ces actions :

- S'il n'y a qu'un seul appel en attente, appuyez sur ou la touche de fonction **Reprise**.
- S'il y a plus d'un appel en attente, appuyez sur l'appel que vous souhaitez reprendre puis sur ou appuyez sur la touche **Reprise**.

• Transfert d'appel

Vous pouvez transférer un appel d'une des façons suivantes :

Transfert sans préavis

1. Appuyez sur ou sur la touche de fonction **Transfert** pendant un appel. L'appel est mis en attente.
2. Saisissez le numéro auquel vous souhaitez transférer l'appel.
3. Appuyez sur ou sur la touche de fonction **Transfert**.

Transfert semi-supervisé

1. Appuyez sur ou sur la touche de fonction **Transfert** pendant un appel. L'appel est mis en attente.
2. Saisissez le numéro auquel vous souhaitez transférer l'appel puis appuyez sur #SEND.
3. Appuyez sur ou sur la touche de fonction **Transfert** quand vous entendez la tonalité de retour.

Transfert supervisé

1. Appuyez sur ou sur la touche de fonction **Transfert** pendant un appel. L'appel est mis en attente.
2. Saisissez le numéro auquel vous souhaitez transférer l'appel puis appuyez sur #SEND.
3. Appuyez sur ou la touche de fonction **Transfert** lorsque le second interlocuteur répond.

• Renvoyer un appel

Pour activer un renvoi d'appel :

1. Balayez l'écran de haut en bas pour ouvrir le centre de contrôle.
2. Appuyez sur **Paramètres** ▸ **Annuaire** ▸ **Renvoi d'Appel**.
3. Sélectionnez le type de renvoi :

   Renvoi Immédiat---Les appels entrants sont toujours renvoyés.

   Renvoi sur Occupation---Les appels entrants sont renvoyés lorsque le téléphone est occupé.

   Renv.non-rép---Les appels entrants sont renvoyés si vous ne répondez pas après une certaine durée.
4. Saisissez le numéro vers lequel vous souhaitez renvoyer les appels. Pour Renv.non-rép, touchez le champ Après Durées de Sonnerie, puis sélectionnez la durée de sonnerie souhaitée avant le renvoi d'appel.
5. Appuyez sur ✓ pour accepter la modification.

• Conférence téléphonique

1. Appuyez sur la touche de fonction **Conférence** pendant un appel actif. L'appel est mis en attente.
2. Saisissez le numéro du second participant, puis appuyez sur #SEND ou sur **Conférence**.
3. Appuyez à nouveau sur la touche de fonction **Conférence** lorsque le second interlocuteur répond. Tous les interlocuteurs sont maintenant connectés à la conférence.
4. Appuyez sur la touche de fonction **Fin d'appel** pour déconnecter tous les interlocuteurs.

Vous pouvez diviser la conférence en deux appels individuels en appuyant sur la touche de fonction **Split**.

• Message vocal

L'indicateur de message en attente sur l'écran inactif indique qu'un ou plusieurs messages sont en attente dans la messagerie. Le témoin d'alimentation rouge clignote lentement.

Pour écouter les messages vocaux : (Assurez-vous que le code des messages vocaux est configuré dans le téléphone.)

1. Deux méthodes :
   - Appuyez sur .
   - Balayez l'écran de haut en bas pour ouvrir le centre de notification, appuyez sur **Message Vocal**, puis sélectionnez l'élément souhaité.
2. Suivez les instructions vocales pour écouter vos messages.

Personnaliser votre téléphone

• Historique des appels

1. Appuyez sur , puis sélectionnez la liste d'appels souhaitée à gauche.
2. Balayez l'écran vers le haut ou vers le bas pour le faire défiler.
3. Appuyez sur ⓘ après l'entrée souhaitée, après quoi vous pouvez effectuer les opérations suivantes :
   - Appuyez sur **Envoi** pour passer un appel.
   - Appuyez sur **Ajouter** pour ajouter l'entrée au répertoire local.
   - Appuyer sur **Éditer** pour modifier le numéro de téléphone de l'entrée avant de passer un appel.
   - Appuyez sur **Liste Noire** pour ajouter l'entrée à la liste noire.
   - Appuyez sur **Effacer** pour effacer l'entrée de la liste.

• Répertoire des contacts

Pour ajouter un contact :

1. Appuyez sur , puis sélectionnez le groupe souhaité à gauche.
2. Appuyez sur ⊕ pour ajouter un contact.
3. Saisissez un nom de contact unique dans le champ **Nom** ainsi que les numéros de contact dans les champs correspondants.
4. Appuyez sur ✓ pour accepter la modification.

Pour modifier un contact :

1. Appuyez sur , puis sélectionnez le groupe souhaité à gauche.
2. Appuyez sur ⓘ après le contact souhaité.
3. Modifier les informations de contact.
4. Appuyez sur ✓ pour accepter la modification.

Pour supprimer un contact :

1. Appuyez sur , puis sélectionnez le groupe souhaité à gauche.
2. Appuyez sur ⓘ après le contact souhaité puis sur **Effacer**.
3. 3.Appuyez sur **OK** lorsque l'écran affiche «Delete select editem ?».

Vous pouvez facilement ajouter des contacts depuis l'historique d'appel. Pour plus d'informations, référez-vous à Historique des appels ci-dessus.

• Réglage du volume

- Appuyez sur pendant un appel pour régler le volume sonore du combiné/haut-parleur/casque.
- Appuyez sur lorsque le téléphone est en veille ou qu'il sonne afin de régler le volume de la sonnerie.
- Appuyez sur pour régler le volume multimédia dans l'écran correspondant.

Consignes de sécurit

Températures de fonctionnement ambiantes

- Température de fonctionnement : +14 à 122 °F (-10 à 50 °C)
- Humidité relative : 5 % à 90 %, sans condensation
- Température de stockage : -22 à +160 °F (-30 à +70 °C)

Garantie

Notre garantie produit est limitée à l'appareil lui-même, lorsqu'il est utilisé normalement selon le mode d'emploi et l'environnement du système. Nous ne sommes pas responsables des dommages ou pertes découlant de l'utilisation de ce produit ou de toute réclamation d'un tiers. Nous ne sommes pas responsables des problèmes avec les appareils Yealink découlant de l'utilisation de ce produit. Nous ne sommes pas responsables pour les dommages financiers, pertes de profits, réclamations de tiers, etc. découlant de l'utilisation de ce produit.

Symbole DC

⎓ est le symbole de tension CC.

Directive sur les substances dangereuses (RoHS)

Ce dispositif est conforme aux exigences de la directive RoHS de l'Union européenne. Vous pouvez obtenir les déclarations de conformité en envoyant un message à l'adresse : support@yealink.com.

Consignes de sécurité

Gardez ces instructions. Lisez ces consignes de sécurité avant utilisation de l'appareil !

Les précautions de base suivantes doivent toujours être suivies pour réduire le risque d'incendie, d'électrocution et de blessures.

⚠ Exigences générales

- Avant d'installer et d'utiliser l'appareil, lisez les consignes de sécurité et observez la situation pendant le fonctionnement.
- Lorsque l'appareil est rangé, transporté ou utilisé, veuillez le garder toujours propre et sec.
- Lorsque l'appareil est rangé, transporté ou utilisé, veuillez éviter tout choc ou toute collision.
- Ne tentez pas de désassembler vous-même l'appareil. En cas de mauvais fonctionnement, veuillez contacter le centre de service désigné.
- Sans consentement écrit préalable, aucune organisation ou individu n'est autorisé à apporter des changements à la structure ou au dispositif de sécurité de l'appareil. Yealink n'est en aucun cas responsable des conséquences ou des problèmesjuridiques causés par ces changements.
- Veuillez vous référer aux lois et règlements pertinents lorsque l'appareil est utilisé. Les droits légaux des tiers doivent également être respectés.

⚠ Exigences environnementales

- Placez l'appareil dans un espace correctement ventilé. N'exposez pas l'appareil à la lumière directe du soleil.
- Gardez l'appareil propre et sec.
- Placez l'appareil sur une surface stable et plate.
- Veuillez ne placer aucun objet lourd sur l'appareil risquant d'entraîner dégâts et déformations.
- Maintenez une distance d'au moins 10 cm entre l'appareil et l'objet le plus proche afin que la chaleur puisse se dissiper.
- Ne placez pas l'appareil sur ou à proximité de tout objet inflammable ou vulnérable au feu, comme des matériaux en caoutchouc.
- Gardez l'appareil loin de toute source de chaleur ou des flammes, comme une bougie ou un radiateur électrique.
- Gardez l'appareil loin de tout appareil électroménager avec un fort champ magnétique ou un champ électromagnétique, tel qu'un four à micro-ondes ou un réfrigérateur.

⚠ Exigences d'utilisation

- Ne laissez pas des enfants utiliser l'appareil sans surveillance.
- Ne laissez pas les enfants jouer avec l'appareil ou ses accessoires pour éviter tout risque d'étouffement.
- Veuillez uniquement utiliser les accessoires fournis ou autorisés par le fabricant.
- L'alimentation de l'appareil doit satisfaire aux exigences de la tension d'entrée de l'appareil. Veuillez uniquement utiliser la prise protégée contre les surtensions fournie.
- Avant de brancher ou de débrancher tout câble, assurez-vous que vos mains sont complètement sèches.
- Ne renversez aucun liquide sur le produit et n'utilisez pas l'équipement près de l'eau, par exemple, près d'une baignoire, d'un lavabo, d'un évier, dans sous-sol humide ou près d'une piscine.
- Veuillez à ne pas marcher sur, tirer sur, ou plier les câbles de l'appareil, cela pourrait entraîner son mauvais fonctionnement.
- En cas d'orage, n'utilisez pas l'appareil et débranchez-le de son alimentation. Débranchez la prise d'alimentation et l'Asymmetric Digital Subscriber Line (ADSL) à paire torsadée (le câble de fréquence radio) pour éviter la foudre.
- Si l'appareil reste inutilisé pendant une longue période de temps, débranchez-le de l'alimentation électrique et débranchez le cordon d'alimentation.
- Si l'appareil émet de la fumée, des odeurs ou bruits anormaux, débranchez l'appareil de son alimentation et débranchez immédiatement le cordon d'alimentation. Pour toute réparation, contactez le centre de service spécifié.
- N'insérez aucun objet dans les fentes de l'appareil ne faisant pas partie du produit ou n'est pas un produit auxiliaire.
- Avant de brancher un câble, connectez d'abord le câble de mise à la terre du de l'appareil. Ne débranchez pas le câble de mise à la terre jusqu'à ce que tous les autres câbles aient été débranchés.

⚠ Exigences de nettoyage

- Avant de nettoyer l'appareil, arrêtez de l'utiliser et déconnectez-le de son alimentation.
- Utilisez un chiffon doux, sec et antistatique pour nettoyer l'appareil.
- Maintenez la prise d'alimentation propre et sèche. Une prise sale ou humide peut causer des chocs électriques et autres dangers.

⚠ RECYCLAGE ENVIRONNEMENTAL

Ne jetez pas cet appareil avec les déchets ménagers

Contactez vos collectivités locales pour savoir comment l'éliminer de façon écologique. La boîte en carton, l'emballage en plastique et les composants de l'appareil peuvent être recyclés conformément à la réglementation en vigueur dans votre pays.

Respectez toujours la réglementation en vigueur

Les personnes qui l'enfreignent sont passibles de poursuites judiciaires. Le symbole de poubelle barrée apposé sur l'appareil signifie que lorsque celui-ci a atteint sa fin de vie utile, il doit être amené à un centre de traitement des déchets spécial et traité séparément des déchets ménagers ordinaires.

Dépannage

L'unité ne peut pas alimenter le dispositif de Yealink.
Mauvaise connexion avec la fiche.
1. Nettoyez la fiche avec un chiffon sec.
2. Branchez-la sur une autre prise murale.

L'environnement d'utilisation est hors de la plage de températures de fonctionnement.
1. Utilisez l'appareil dans sa plage de températures de fonctionnement.

Le câble entre l'appareil et le dispositif Yealink est mal branché.
1. Branchez le câble correctement.

Vous ne pouvez pas brancher le câble correctement.
1. Vous avez peut-être branché le mauvais dispositif Yealink.
2. Utilisez une source d'alimentation appropriée.

Le port contient peut être de la poussière.
1. Nettoyez le port.

Contactez votre revendeur ou un réparateur agréé pour toute autre question.

Informations de contact

YEALINK NETWORK TECHNOLOGY CO.,LTD.
309, 3rd Floor, No.16, Yun Ding North Road, Huli District, Xiamen City, Fujian, Chine
YEALINK (EUROPE) NETWORK TECHNOLOGY B.V.
Strawinskylaan 3127, Atrium Building, 8th floor, 1077ZX Amsterdam, Pays-Bas
YEALINK (USA) NETWORK TECHNOLOGY CO., LTD.
999 Peachtree Street Suite 2300, Fulton, Atlanta, GA, 30309, États-Unis
Fabriqué en Chine

CE

Declaration of Conformity

We,

YEALINK(XIAMEN) NETWORK TECHNOLOGY CO.,LTD

Address: 309, 3rd Floor, No.16, Yun Ding North Road,
Huli District, Xiamen City, Fujian, P.R. China

Manufacturer: YEALINK(XIAMEN) NETWORK TECHNOLOGY CO.,LTD

Address: 309, 3rd Floor, No.16, Yun Ding North Road,
Huli District, Xiamen City, Fujian, P.R. China

DATE: 05th /February/2021

declare that the product

Type: Smart Business Phone

Model:MP58,SIP-T58W

meets the essential requirements and other relevant provisions according to the following EC directive

Directive: 2014/30/EU, 2014/35/EU,**RED 2014/53/EU**

Conformity

The product complies with the following standards:

Safety : **EN 62368-1:2014+A11:2017**

EMC:: **EN 55032:2015+A11:2020**
EN 55035:2017+A11:2020
EN61000-3-2: 2014
EN61000-3-3: 2013+A1:2019

Radio:ETSI EN 301 489-1 V2.2.3,
ETSI EN 301 489-17 V3.2.4,
ETSI EN 300 328 V2.2.2;
ETSI EN 301 893 V2.1.1
EN 300 440 V2.2.1

Health :EN 50385:2017;

Directive 2011/65/EU and (EU)2015/863 of the European Parliament and of the Council of 8 June 2011 and 4 June 2015 on the restriction of the use of certain hazardous substances in electrical and electronic equipment(RoHS 2.0)

Directive 2012/19/EU of the European Parliament and of the Council of 4.July.2012 on Waste electrical and electronic equipment(WEEE)

Regulation (EC) No.1907/2006 of the European Parliament and of the Council of 18.December.2006 on Registration, Evaluation, Authorization, and Restriction of Chemicals (REACH)

NAME: Huahu Wang

DATE: 29 - Jan - 2021

TITLE: Manager

YEALINK NETWORK TECHNOLOGY CO.,LTD
Yealink

Technical Support

Visit Yealink WIKI (http://support.yealink.com/) for the latest firmware, guides, FAQ, Product documents, and more. For better service, we sincerely recommend you to use Yealink Ticketing system (https://ticket.yealink.com) to submit all your technical issues.

430104001692

YEALINK(XIAMEN) NETWORK TECHNOLOGY CO.,LTD.
Web: www.yealink.com
Copyright©2021 YEALINK(XIAMEN) NETWORK TECHNOLOGY CO.,LTD. All rights reserved.