Mode d'emploi

Yealink T33G IP Phone

proximus

Contenu de la boîte

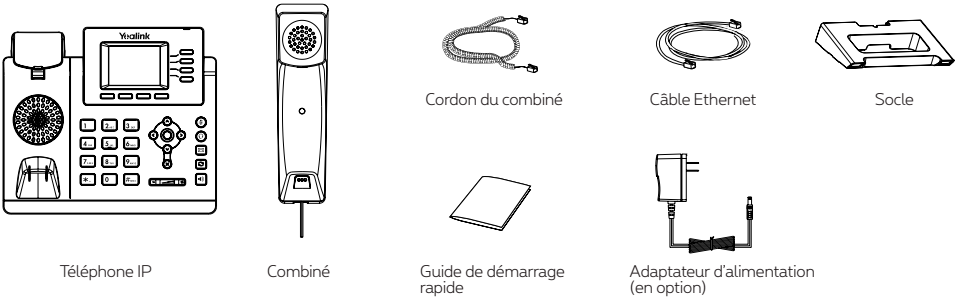

Nous vous recommandons d'utiliser les accessoires fournis et approuvés par Yealink. L'utilisation d'accessoires tiers non approuvés peut engendrer une diminution de la performance des produits.

Fixer le socle du téléphone

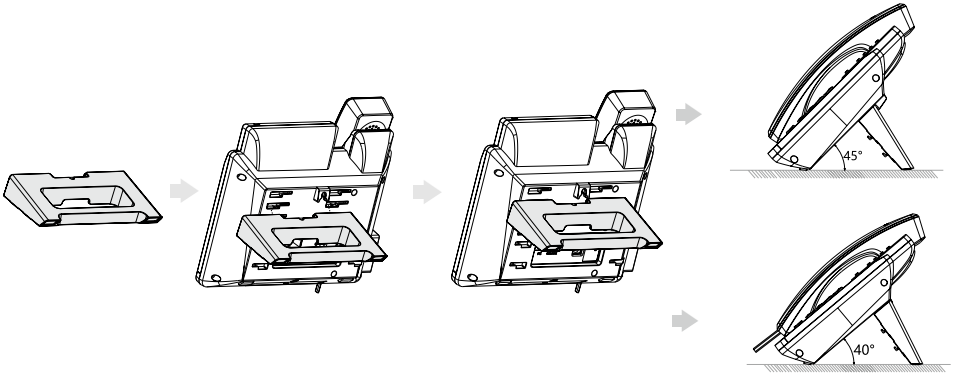

Vous pouvez également fixer le téléphone au mur.

Passer un appel

En utilisant le combiné :

1. Décrochez le combiné.
2. Saisissez le numéro, puis appuyez sur la touche de fonction **Envoyer**.

En utilisant le haut-parleur :

1. Le combiné étant raccroché, appuyez sur .
2. Saisissez le numéro, puis appuyez sur la touche de fonction **Envoyer**.

En utilisant le casque :

1. Le casque étant branché, appuyez sur pour activer le mode casque.
2. Saisissez le numéro, puis appuyez sur la touche de fonction **Envoyer**.

Répondre à un appel

En utilisant le combiné : décrochez le combiné.

En utilisant le haut-parleur : appuyez sur .

En utilisant le casque : appuyez sur .

Vous pouvez rejeter un appel entrant en appuyant sur la touche **Refuser**.

Terminer un appel

En utilisant le combiné : raccrochez le combiné ou appuyez sur la touche de fonction **FinAppel**.

En utilisant le haut-parleur : appuyez sur ou sur la touche de fonction **FinAppel**.

En utilisant le casque : appuyez sur la touche de fonction **FinAppel**.

Recomposer un numéro

- Appuyez sur pour accéder à la liste Appels passés, sélectionnez l'entrée souhaitée, puis appuyez sur ou sur la touche de fonction **Envoyer**.
- Appuyez sur deux fois lorsque le téléphone est inactif pour appeler le dernier numéro composé.

Mettre un appel en sourdine

- Appuyez sur pour couper le son du microphone pendant un appel.
- Appuyez à nouveau sur pour réactiver le son de l'appel.

Mise en attente

Mettre un appel en attente :

Appuyez sur la touche de fonction **Mettre en attente** pendant un appel actif.

Pour reprendre l'appel, effectuez l'une de ces actions :

- S'il n'y a qu'un seul appel en attente, appuyez sur la touche de fonction **Reprendre**.
- S'il y a plusieurs appels en attente, sélectionnez l'appel souhaité, puis appuyez sur la touche de fonction **Reprendre**.

Transfert d'appel

Vous pouvez transférer un appel de l'une des façons suivantes :

Transfert direct d'un appel

1. Appuyez sur la touche de fonction **Transf** pendant un appel actif.
2. Saisissez le numéro auquel vous souhaitez transférer l'appel.
3. Appuyez sur la touche de fonction **TransfB**.

Transfert d'un appel quand le téléphone sonne

1. Appuyez sur la touche de fonction **Transf** pendant un appel actif.
2. Saisissez le numéro auquel vous souhaitez transférer l'appel, puis appuyez sur la touche de fonction **Envoyer**.
3. Appuyez sur la touche de fonction **Transf** quand vous entendez la tonalité de retour.

Transfert d'un appel avec consultation préalable

1. Appuyez sur la touche de fonction **Transf** pendant un appel actif.
2. Saisissez le numéro auquel vous souhaitez transférer l'appel, puis appuyez sur la touche de fonction **Envoyer**.
3. Appuyez sur la touche de fonction **Transf** lorsque le second interlocuteur répond.

Renvoyer un appel

Pour activer un renvoi d'appel :

1. Appuyez sur la touche de fonction **Menu** lorsque le téléphone est inactif, puis sélectionnez **Fonctions** ▸ **Renvoyer un appel**.
2. Sélectionnez le type de renvoi.
3. Saisissez le numéro vers lequel vous souhaitez transférer votre appel. Pour le **Transfert sans Réponse**, sélectionnez la durée de sonnerie à attendre avant le transfert dans le champ **Durée après sonnerie**.
4. Appuyez sur la touche de fonction **Enregistrer** pour accepter la modification.

Conférence téléphonique

1. Appuyez sur la touche de fonction **Conf** pendant un appel actif. L'appel est mis en attente.
2. Saisissez le numéro du second interlocuteur, puis appuyez sur la touche de fonction **Envoyer**.
3. Appuyez encore une fois sur la touche de fonction **Conf** lorsque le second interlocuteur répond. Tous les interlocuteurs sont maintenant connectés à la conférence.
4. Appuyez sur la touche **FinAppel** pour déconnecter tous les interlocuteurs.

Vous pouvez diviser la conférence en deux appels individuels en appuyant sur la touche de fonction **Séparé**.

Numérotation rapide

Pour configurer une touche de numérotation rapide :

1. Appuyez sur la touche de fonction **Menu** lorsque le téléphone est inactif, puis sélectionnez **Fonctions** ▸ **ToucheDSS**.
2. Sélectionnez la clé DSS souhaitée et appuyez sur la touche de fonction **Choisir**.
3. Sélectionnez la fonction **Numér. rapide** dans le champ **Type**, sélectionnez la ligne souhaitée dans le champ **Identifiant du Compte**, saisissez une étiquette dans le champ **Étiquette** et saisissez le numéro dans le champ **Valeur**.
4. Appuyez sur la touche de fonction **Enregistrer** pour accepter la modification.

Pour utiliser la touche de numérotation rapide :

Appuyez sur la touche de numérotation rapide pour composer le numéro prédéfini.

Message vocal

L'indicateur de message en attente sur l'écran de veille indique qu'un ou plusieurs messages vocaux sont en attente dans la messagerie. Le témoin d'alimentation clignote lentement en rouge.

Pour écouter les messages vocaux :

1. Appuyez sur ou sur la touche de fonction **Connecter**.
2. Suivez les instructions vocales pour écouter vos messages vocaux.

Historique des appels

1. Appuyez sur la touche de fonction **Historique** lorsque le téléphone est inactif, appuyez sur ou pour parcourir la liste.
2. Sélectionnez une entrée dans la liste. Les options suivantes s'offrent à vous :
   - Appuyez sur la touche de fonction **Envoyer** pour passer un appel.
   - Appuyez sur la touche de fonction **Supprimer** pour supprimer l'entrée de la liste.

   Si vous appuyez sur la touche de fonction **Option**, les options suivantes s'offrent à vous :
   - Sélectionnez **Détail** pour afficher les informations détaillées de l'entrée.
   - Sélectionnez **Ajouter aux contacts** pour ajouter l'entrée au répertoire local.
   - Sélectionnez **Ajouter à la liste noire** pour ajouter l'entrée à la liste noire.
   - Sélectionnez **Supprimer tout** pour supprimer toutes les entrées de la liste.

Répertoire des contacts

Pour ajouter un contact :

1. Appuyez sur la touche de fonction **Annuaire** lorsque le téléphone est inactif, puis sélectionnez **Tous les contacts**.
2. Appuyez sur la touche de fonction **Ajouter** pour ajouter un contact.
3. Saisissez un nom de contact unique dans le champ **Nom**, puis saisissez le numéro de téléphone dans le champ spécifique.
4. Appuyez sur la touche de fonction **Enregistrer** pour accepter la modification.

Pour modifier un contact :

1. Appuyez sur la touche de fonction **Annuaire** lorsque le téléphone est inactif, puis sélectionnez **Tous les contacts**.
2. Appuyez sur ou pour sélectionner l'entrée souhaitée, appuyez sur la touche de fonction **Option**, puis sélectionnez **Détail**.
3. Modifiez les informations de contact.
4. Appuyez sur la touche de fonction **Enregistrer** pour accepter la modification.

Pour supprimer un contact :

1. Appuyez sur la touche de fonction **Annuaire** lorsque le téléphone est inactif, puis sélectionnez **Tous les contacts**.
2. Appuyez sur ou pour sélectionner le contact souhaité, appuyez sur la touche de fonction **Option**, puis sélectionnez **Supprimer** dans la liste d'invite.
3. Appuyez sur la touche **OK** quand l'écran LCD indique « Delete Selected Item? ».

Réglage du volume

Appuyez sur pour régler le volume du son.

Consignes de sécurit

Températures de fonctionnement ambiantes

- Température de fonctionnement : +14 à 122 °F (-10 à 50 °C)
- Humidité relative : 5 % à 90 %, sans condensation
- Température de stockage : -22 à +160 °F (-30 à +70 °C)

Garantie

Notre garantie produit est limitée à l'appareil lui-même, lorsqu'il est utilisé normalement selon le mode d'emploi et l'environnement du système. Nous ne sommes pas responsables des dommages ou pertes découlant de l'utilisation de ce produit ou de toute réclamation d'un tiers. Nous ne sommes pas responsables des problèmes avec les appareils Yealink découlant de l'utilisation de ce produit. Nous ne sommes pas responsables pour les dommages financiers, pertes de profits, réclamations de tiers, etc. découlant de l'utilisation de ce produit.

Symbole DC

⎓ est le symbole de tension CC.

Directive sur les substances dangereuses (RoHS)

Ce dispositif est conforme aux exigences de la directive RoHS de l'Union européenne. Vous pouvez obtenir les déclarations de conformité en envoyant un message à l'adresse : support@yealink.com.

Consignes de sécurité

Gardez ces instructions. Lisez ces consignes de sécurité avant utilisation de l'appareil !

Les précautions de base suivantes doivent toujours être suivies pour réduire le risque d'incendie, d'électrocution et de blessures.

⚠ Exigences générales

- Avant d'installer et d'utiliser l'appareil, lisez les consignes de sécurité et observez la situation pendant le fonctionnement.
- Lorsque l'appareil est rangé, transporté ou utilisé, veuillez le garder toujours propre et sec.
- Lorsque l'appareil est rangé, transporté ou utilisé, veuillez éviter tout choc ou toute collision.
- Ne tentez pas de désassembler vous-même l'appareil. En cas de mauvais fonctionnement, veuillez contacter le centre de service désigné.
- Sans consentement écrit préalable, aucune organisation ou individu n'est autorisé à apporter des changements à la structure ou au dispositif de sécurité de l'appareil. Yealink n'est en aucun cas responsable des conséquences ou des problèmesjuridiques causés par ces changements.
- Veuillez vous référer aux lois et règlements pertinents lorsque l'appareil est utilisé. Les droits légaux des tiers doivent également être respectés.

⚠ Exigences environnementales

- Placez l'appareil dans un espace correctement ventilé. N'exposez pas l'appareil à la lumière directe du soleil.
- Gardez l'appareil propre et sec.
- Placez l'appareil sur une surface stable et plate.
- Veuillez ne placer aucun objet lourd sur l'appareil risquant d'entraîner dégâts et déformations.
- Maintenez une distance d'au moins 10 cm entre l'appareil et l'objet le plus proche afin que la chaleur puisse se dissiper.
- Ne placez pas l'appareil sur ou à proximité de tout objet inflammable ou vulnérable au feu, comme des matériaux en caoutchouc.
- Gardez l'appareil loin de toute source de chaleur ou des flammes, comme une bougie ou un radiateur électrique.
- Gardez l'appareil loin de tout appareil électroménager avec un fort champ magnétique ou un champ électromagnétique, tel qu'un four à micro-ondes ou un réfrigérateur.

⚠ Exigences d'utilisation

- Ne laissez pas des enfants utiliser l'appareil sans surveillance.
- Ne laissez pas les enfants jouer avec l'appareil ou ses accessoires pour éviter tout risque d'étouffement.
- Veuillez uniquement utiliser les accessoires fournis ou autorisés par le fabricant.
- L'alimentation de l'appareil doit satisfaire aux exigences de la tension d'entrée de l'appareil. Veuillez uniquement utiliser la prise protégée contre les surtensions fournie.
- Avant de brancher ou de débrancher tout câble, assurez-vous que vos mains sont complètement sèches.
- Ne renversez aucun liquide sur le produit et n'utilisez pas l'équipement près de l'eau, par exemple, près d'une baignoire, d'un lavabo, d'un évier, dans sous-sol humide ou près d'une piscine.
- Veuillez à ne pas marcher sur, tirer sur, ou plier les câbles de l'appareil, cela pourrait entraîner son mauvais fonctionnement.
- En cas d'orage, n'utilisez pas l'appareil et débranchez-le de son alimentation. Débranchez la prise d'alimentation et l'Asymmetric Digital Subscriber Line (ADSL) à paire torsadée (le câble de fréquence radio) pour éviter la foudre.
- Si l'appareil reste inutilisé pendant une longue période de temps, débranchez-le de l'alimentation électrique et débranchez le cordon d'alimentation.
- Si l'appareil émet de la fumée, des odeurs ou bruits anormaux, débranchez l'appareil de son alimentation et débranchez immédiatement le cordon d'alimentation. Pour toute réparation, contactez le centre de service spécifié.
- N'insérez aucun objet dans les fentes de l'appareil ne faisant pas partie du produit ou n'est pas un produit auxiliaire.
- Avant de brancher un câble, connectez d'abord le câble de mise à la terre du de l'appareil. Ne débranchez pas le câble de mise à la terre jusqu'à ce que tous les autres câbles aient été débranchés.

⚠ Exigences de nettoyage

- Avant de nettoyer l'appareil, arrêtez de l'utiliser et déconnectez-le de son alimentation.
- Utilisez un chiffon doux, sec et antistatique pour nettoyer l'appareil.
- Maintenez la prise d'alimentation propre et sèche. Une prise sale ou humide peut causer des chocs électriques et autres dangers.

⚠ RECYCLAGE ENVIRONNEMENTAL

Ne jetez pas cet appareil avec les déchets ménagers

Contactez vos collectivités locales pour savoir comment l'éliminer de façon écologique. La boîte en carton, l'emballage en plastique et les composants de l'appareil peuvent être recyclés conformément à la réglementation en vigueur dans votre pays.

Respectez toujours la réglementation en vigueur

Les personnes qui l'enfreignent sont passibles de poursuites judiciaires. Le symbole de poubelle barrée apposé sur l'appareil signifie que lorsque celui-ci a atteint sa fin de vie utile, il doit être amené à un centre de traitement des déchets spécial et traité séparément des déchets ménagers ordinaires.

Dépannage

L'unité ne peut pas alimenter le dispositif de Yealink.
Mauvaise connexion avec la fiche.
1. Nettoyez la fiche avec un chiffon sec.
2. Branchez-la sur une autre prise murale.

L'environnement d'utilisation est hors de la plage de températures de fonctionnement.
1. Utilisez l'appareil dans sa plage de températures de fonctionnement.

Le câble entre l'appareil et le dispositif Yealink est mal branché.
1. Branchez le câble correctement.

Vous ne pouvez pas brancher le câble correctement.
1. Vous avez peut-être branché le mauvais dispositif Yealink.
2. Utilisez une source d'alimentation appropriée.

Le port contient peut être de la poussière.
1. Nettoyez le port.

Contactez votre revendeur ou un réparateur agréé pour toute autre question.

Informations de contact

YEALINK NETWORK TECHNOLOGY CO.,LTD.
309, 3rd Floor, No.16, Yun Ding North Road, Huli District, Xiamen City, Fujian, Chine
YEALINK (EUROPE) NETWORK TECHNOLOGY B.V.
Strawinskylaan 3127, Atrium Building, 8th floor, 1077ZX Amsterdam, Pays-Bas
YEALINK (USA) NETWORK TECHNOLOGY CO., LTD.
999 Peachtree Street Suite 2300, Fulton, Atlanta, GA, 30309, États-Unis
Fabriqué en Chine

CE

Declaration of Conformity

We,

YEALINK(XIAMEN) NETWORK TECHNOLOGY CO.,LTD,
Address: 309, 3rd Floor, No.16, Yun Ding North Road,
Huli District, Xiamen City, Fujian, P.R.C

CE DATE: 10th /July/2020

declare that the product
Type: Classic IP Phone
Model: SIP-T33P, SIP-T33G
meets the essential requirements and other relevant provisions according to the following EC directive

Directive: 2014/35/EU, 2014/30/EU;
Conformity
The product complies with the following standards:
Safety : **EN 62368-1:2020/A11:2020**
EMC: **EN 55032:2015**
EN 55035:2017
EN61000-3-2: 2014
EN61000-3-3: 2013

Directive 2011/65/EU and (EU)2015/863 of the European Parliament and of the Council of 8 June 2011 and 4 June 2015 on the restriction of the use of certain hazardous substances in electrical and electronic equipment(RoHS 2.0)
Directive 2012/19/EU of the European Parliament and of the Council of 4.July.2012 on Waste electrical and electronic equipment(WEEE)
Regulation (EC) No.1907/2006 of the European Parliament and of the Council of 18.December.2006 on Registration, Evaluation, Authorization, and Restriction of Chemicals (REACH)

NAME: Stone Lu
DATE: 10/July/2020
TITLE: Vice President

YEALINK (EUROPE) NETWORK TECHNOLOGY B.V
Address: Strawinskylaan 3127, Atrium Building, 8th floor, 1077ZX Amsterdam, the Netherlands
Telephone: +31(0)646111373
Email: EUROPE@Yealink.com

About Yealink

Yealink (Stock Code: 300628) is a global brand that specializes in video conferencing, voice communications and collaboration solutions with best-in-class quality, innovative technology and user-friendly experience. As one of the best providers in more than 140 countries and regions, Yealink ranks No.1 in the global market share of SIP phone shipments (Global IP Desktop Phone Growth Excellence Leadership Award Report, Frost & Sullivan, 2019).

Technical Support

Visit Yealink WIKI (http://support.yealink.com/) for the latest firmware, guides, FAQ, Product documents, and more. For better service, we sincerely recommend you to use Yealink Ticketing system (https://ticket.yelink.com) to submit all your technical issues.

YEALINK(XIAMEN) NETWORK TECHNOLOGY CO.,LTD.
Web: www.yealink.com
Copyright©2020 YEALINK(XIAMEN) NETWORK TECHNOLOGY CO.,LTD.All rights reserved.